REFERENCES

2004 - 2006
- Maîtrise d'œuvre pour le renforcement de la station de pompage de Juicq
- Maître d'ouvrage : Syndicat des Eaux de la Charente - Maritime (17)
- Montant des travaux : 150 320 € H.T.
- Entreprise : FOURNIE

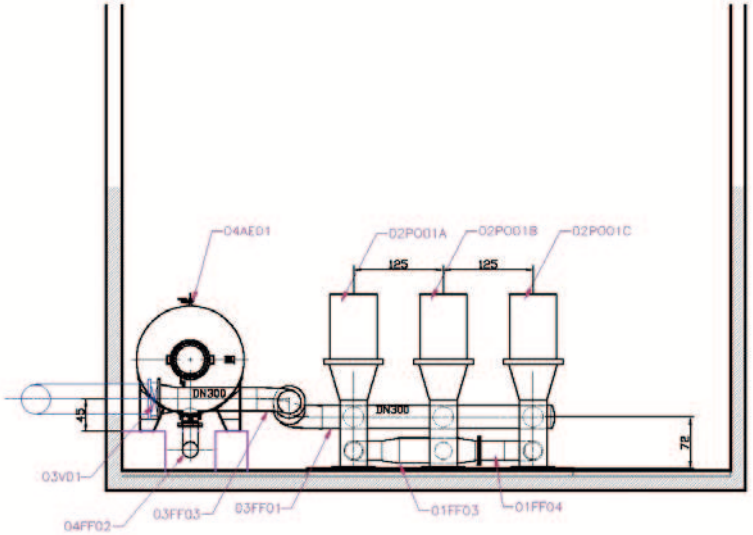

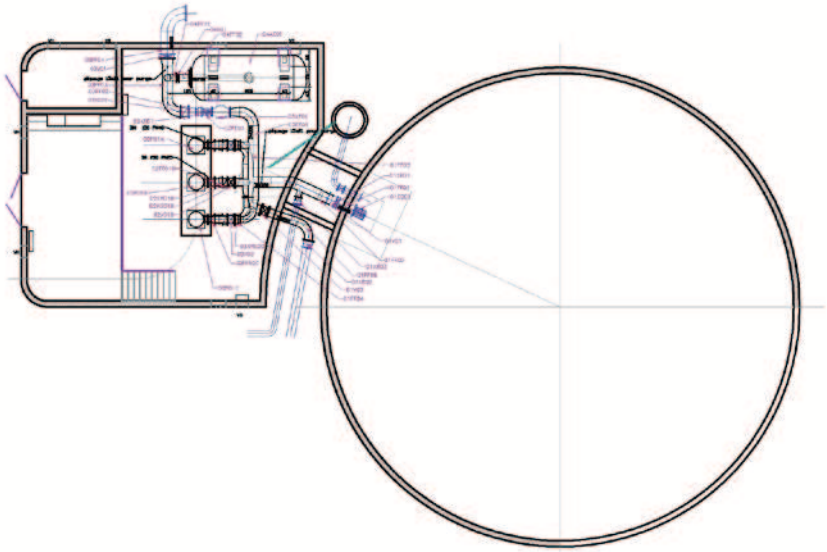

Descriptif des travaux :

- Installation de 3 groupes électropompes de 238 m³/h à 106m - 110Kw
- Installation d'un ballon antibélier de 6000 L
- Conduite d'aspiration et de refoulement en Inox 316 L
- Modifications électriques

OPQIBI L'INGÉNIERIE QUALIFIÉE CERTIFICAT N° 06 04 1807

23 - Rue de Paris - 16 000 Angoulême
Tel: 05-45-68-51-00 Fax: 05-45-68-49-92 email: heca@heca.fr

HYDRAULIQUE ENVIRONNEMENT CENTRE ATLANTIQUE